Talion

Manuel d'utilisation

Teneur

Spécifications techniques
À propos de l’appareil

- Description
- Lot de livraison
- Caractéristiques distinctives
- Éléments et commandes de l'appareil

Alimentation

- Mesures de sécurité
- Conseils quant à l’utilisation de la batterie
- Charge de la batterie
- Installation de la batterie
- Alimentation externe

Mise en route

- Installation sur l’arme
- Allumage et réglage de l'image
- Fonctions des boutons

Réglage de l’arme

- Comment effectuer le réglage de l’arme
- Ajouter le nouveau distance
- Paramètres de réglage de l’arme
- Correction
- Grossissement (lors du réglage de l'arme)
- Freeze
- Changer marque de distance
- Changer distance basique
- Supprimer la distance

Interface

- Barre d'état
- Menu rapide
- Menu principal
  - Entrez dans le menu principal

- Réticule et zérotage
  - Profil d’ajustage
  - Type du réticule
  - Couleur du réticule
  - Luminosité du réticule
- Filtre de lissage
- Modes de couleurs
- Mode utilisateur
- Paramètres d'affichage
- Bluetooth
- Configuration Wi-Fi
- Microphone
- Balistique
- Mode calibrage
- Configurations generales
- Traitement de pixels morts
  - Traitement de pixels morts
  - Remise aux données de source
- Information d'appareil

Fonctions

- Niveau d’amplification
- Enregistrement vidéo et prise de photos
- Calculateur balistique
- Zoom numérique discret
- Fonction PiP
- Fonction «Arrêt de l’ecran»
- Fonction Wi-Fi
- Réticules de visée évolutifs
- Télémètre stadimétrique
- Télécommande sans fil
  - Descritpion des organes de commande
  - Activation de la télécommande
- Connexion USB

Logiciel

- Stream Vision 2
- Mise à jour logicielle

Entretien

Contrôle technique
Entretien technique

Diagnostic d’erreurs
Conformité légale et clauses de non-responsabilité

Spécifications techniques

Vous trouverez plus d’informations sur les paramètres principaux **ici**.

XQ38

	Modèle	**XQ38**
	SKU (sans support)	76561
	SKU (avec support Weaver U)	76561U
	SKU (avec support Weaver USQD)	76561S
	SKU (avec support Weaver LQD)	76561L
	Microbolomètre	
	Type	Non refroidi
	Résolution, pixels	384x288
	Taille de pixel, micron	17
	NETD, mK	< 40
	Fréquence de rafraîchissement d'image, Hz	50
	Spécifications optiques	
	Lentille, mm	F38 F/1.2
	Grossissement, x	2,5-10
	Distance de la pupille de sortie, mm	50
	Angle du champ de vision (horizontal), °/m à 100 m	9,8/17,2

Distance de mise au point de l'oculaire, dioptres	-3/+4
Distance de détection (Objet de type «cerf»), m	1350
Réticule de visée	
Valeur graduée d’un clic, mm à 100 m – en amplifiant, x	17 mm – 2,5x 8,5 mm – 5x 4,25 mm – 10x
Gamme de réticules de visée (horizontal/vertical), mm à 100 m	3400/3400
L’écran	
Type	AMOLED
Résolution, pixels	1024x768
Caractéristiques de fonctionnement	
Tension d’alimentation, V	3–4,2
Type de Batterie / Capacité / Tension nominale de sortie	Li-Ion Battery Pack APS 5T / 4900 mAh / DC 3,7 V (amovible)
Alimentation externe	5 V, 9 V (USB Type-C Power Delivery)
Temps de fonctionnement à partir d'un ensemble de batteries à t = 22°C, h**	9
Résistance maximale aux chocs pour armes rayées, Joules	6000
Résistance maximale aux chocs pour armes à canons lisses, calibre	12

Supports compatibles	Weaver U Mount Weaver USQD Mount Weaver LQD Mount
Degré de protection Code IP (IEC60529)	IPX7
Plage de température de fonctionnement, °C	-25 – +50
Dimensions avec l’œiller en caoutchouc, mm	330x57x67
Poids (avec batterie amovible, sans support), kg	0,82
Enregistreur vidéo	
Résolution vidéo/ photo, pixels	1024x768
Format vidéo / photo	.mp4 / .jpg
Mémoire intégrée	16 GB
Canal de Wi-Fi* **	
Fréquence	2,4/5 GHz
Standard	IEEE 802.11 b/g/n/ac

* Vendue séparément.

** L’autonomie réelle de la batterie varie selon l’utilisation du Wi-Fi et de l’enregistreur vidéo intégré.

*** La portée de réception peut varier en fonction de différents facteurs: la présence d’obstacles, d’autres réseaux Wi-Fi.

XG35

Modèle	XG35
SKU (sans support)	76563
SKU (avec support Weaver U)	76563U
SKU (avec support Weaver USQD)	76563S
SKU (avec support Weaver LQD)	76563L
Microbolomètre	
Type	Non refroidi
Résolution, pixels	640x480
Taille de pixel, micron	12
NETD, mK	< 40
Fréquence de rafraîchissement d'image, Hz	50
Spécifications optiques	
Lentille, mm	F35 F/1,0
Grossissement, x	2-16
Distance de la pupille de sortie, mm	50
Angle du champ de vision (horizontal), °/m à 100 m	12,5 / 21,9
Distance de mise au point de l'oculaire, dioptres	-3/+4
Distance de détection (Objet de type «cerf»), m	1750
Réticule de visée	

Valeur graduée d’un clic, mm à 100 m – en amplifiant, x	21 mm – 2x 10,5 mm – 4x 5,25 mm – 8x 2,6 mm – 16x
Gamme de réticules de visée (horizontal/vertical), mm à 100 m	4200/4200
L’écran	
Type	AMOLED
Résolution, pixels	1024x768
Caractéristiques de fonctionnement	
Tension d’alimentation, V	3–4,2
Type de Batterie / Capacité / Tension nominale de sortie	Li-Ion Battery Pack APS 5T / 4900 mAh / DC 3,7 V (amovible)
Alimentation externe	5 V, 9 V (USB Type-C Power Delivery)
Temps de fonctionnement à partir d'un ensemble de batteries à t = 22°C, h**	7
Résistance maximale aux chocs pour armes rayées, Joules	6000
Résistance maximale aux chocs pour armes à canons lisses, calibre	12
Supports compatibles	Weaver U Mount Weaver USQD Mount Weaver LQD Mount
Degré de protection Code IP (IEC60529)	IPX7

Plage de température de fonctionnement, °C	-25 – +50
Dimensions avec l’œiller en caoutchouc, mm	330x57x67
Poids (avec batterie amovible, sans support), kg	0,82
Enregistreur vidéo	
Résolution vidéo/ photo, pixels	1024x768
Format vidéo / photo	.mp4 / .jpg
Mémoire intégrée	16 GB
Canal de Wi-Fi* **	
Fréquence	2,4/5 GHz
Standard	IEEE 802.11 b/g/n/ac

* Vendue séparément.

** L’autonomie réelle de la batterie varie selon l’utilisation du Wi-Fi et de l’enregistreur vidéo intégré.

*** La portée de réception peut varier en fonction de différents facteurs: la présence d’obstacles, d’autres réseaux Wi-Fi.

XQ35 Pro

Modèle	XQ35 Pro
SKU (sans support)	76563
SKU (avec support Weaver U)	76563U
SKU (avec support Weaver USQD)	76563S
SKU (avec support Weaver LQD)	76563L
Microbolomètre	
Type	Non refroidi
Résolution, pixels	384x288
Taille de pixel, micron	17
NETD, mK	< 25
Fréquence de rafraîchissement d'image, Hz	50
Spécifications optiques	
Lentille, mm	F35 F/1,0
Grossissement, x	2,5-10
Distance de la pupille de sortie, mm	50
Angle du champ de vision (horizontal), °/m à 100 m	10,7/18,7
Distance de mise au point de l'oculaire, dioptres	-3/+4
Distance de détection (Objet de type «cerf»), m	1350
Réticule de visée	

Valeur graduée d’un clic, mm à 100 m – en amplifiant, x	18 mm – 2,5x 9 mm – 5x 4,5 mm – 10x
Gamme de réticules de visée (horizontal/vertical), mm à 100 m	3600/3600
L’écran	
Type	AMOLED
Résolution, pixels	1024x768
Caractéristiques de fonctionnement	
Tension d’alimentation, V	3–4,2
Type de Batterie / Capacité / Tension nominale de sortie	Li-Ion Battery Pack APS 5T / 4900 mAh / DC 3,7 V (amovible)
Alimentation externe	5 V, 9 V (USB Type-C Power Delivery)
Temps de fonctionnement à partir d'un ensemble de batteries à t = 22°C, h**	9
Résistance maximale aux chocs pour armes rayées, Joules	6000
Résistance maximale aux chocs pour armes à canons lisses, calibre	12
Supports compatibles	Weaver U Mount Weaver USQD Mount Weaver LQD Mount
Degré de protection Code IP (IEC60529)	IPX7

Plage de température de fonctionnement, °C	-25 – +50
Dimensions avec l’œiller en caoutchouc, mm	330x57x67
Poids (avec batterie amovible, sans support), kg	0,82
Enregistreur vidéo	
Résolution vidéo/ photo, pixels	1024x768
Format vidéo / photo	.mp4 / .jpg
Mémoire intégrée	16 GB
Canal de Wi-Fi* **	
Fréquence	2,4/5 GHz
Standard	IEEE 802.11 b/g/n/ac

* Vendue séparément.

** L’autonomie réelle de la batterie varie selon l’utilisation du Wi-Fi et de l’enregistreur vidéo intégré.

*** La portée de réception peut varier en fonction de différents facteurs: la présence d’obstacles, d’autres réseaux Wi-Fi.

Description

https://www.youtube.com/embed/m_3a5j75kKQ?si=cFDtIFqppD6cpno-

https://www.youtube.com/embed/feOD2H-w1VA

https://www.youtube.com/embed/5XpgXwOyL40

Les lunettes thermiques **Talion** sont conçus pour l’utilisation pour les armes de chasse, le jour comme la nuit, dans des conditions météorologiques difficiles (brouillard, smog, pluie) ainsi qu’en présence d’obstacles rendant difficile la détection d’une cibles (branches, herbes hautes, arbustes denses, etc.).

Contrairement aux viseurs basés sur des convertisseurs électro-optiques, les viseurs pour imagerie thermique n’ont pas besoin de source de lumière externe et résistent au niveau élevé d’éclairage.

Les domaines d’application des lunettes sont la chasse, le tir sur cible et le tir loisir, l’observation et l’orientation.

Pour commencer, rendez-vous aux sections :

Charge de la batterie

Installation de la batterie

Installation sur l’arme

Allumage et réglage de l'image

Comment effectuer le réglage de l’arme

Stream Vision 2

Calculateur balistique

Lot de livraison

- Lunette d’imagerie thermique Talion
- Support*
- Vis d’assemblage*
- Œillère en caoutchouc amovible
- Une batterie rechargeable APS 5T (2 pcs.)
- Chargeur de batterie APS5
- Chargeur secteur
- Câble USB Type-C avec adaptateur USB Type-A
- Housse
- Lingettes pour nettoyer l’optique
- Guide de Démarrage Rapide
- Certificat de garantie

---

*Vendu séparément ou inclus dans le coffret. Le type de support et les vis dépendent du modèle de l’appareil.

Caractéristiques distinctives

- Gyroscope accéléromètre intégré à 3 axes (indication de glissement de l’arme)
- 3 niveaux d’amplification de la sensibilité : Normal, Élevé, Ultra
- 3 modes de calibrage: manuel, semi-automatique, automatique
- Zoom numérique souple
- Un grand nombre des réticules électroniques
- Les réticules évolutives (les gradations de réticule changent proportionnellement au Zoom)
- 5 profils de tir de ajustage (10 distances dans le profil)
- Fonction de réglage de l’arme par un coup unique «Freeze (Geler) Zeroing»
- Tir de réglage précis «Zoom Zeroing» (réduction de la valeur d’un clic lorsque vous augmentez Zoom)
- 8 modes de couleurs
- Fonction d’élimination de pixels défectueux du microbolomètre
- Fonction d’arrêt de moniteur
- Atténuation de l'affichage
- Fonction d'arrêt automatique
- Wi-Fi Télécommande et surveillance d’un smartphone
- Mise à jour du logiciel de l'appareil via l'application gratuite Stream Vision 2
- Résistance aux chocs en cas de gros calibres: 12 cal., 9.3x64, .375H&H
- Calculateur balistique
- Télécommande sans fil (vendu séparément)

Enregistrement vidéo

- Enregistreur photo-vidéo intégré avec enregistrement sonore
- 16 GB de mémoire interne
- Intégration avec des appareils iOS et Android
- Stockage de photos et vidéos dans le Cloud grâce à l'application Stream

Vision 2

Battery Pack

- Batterie Li-Ion à changement rapide APS 5T 4900 mAh
- Chargement via le port USB Type-C

Éléments et commandes de l'appareil

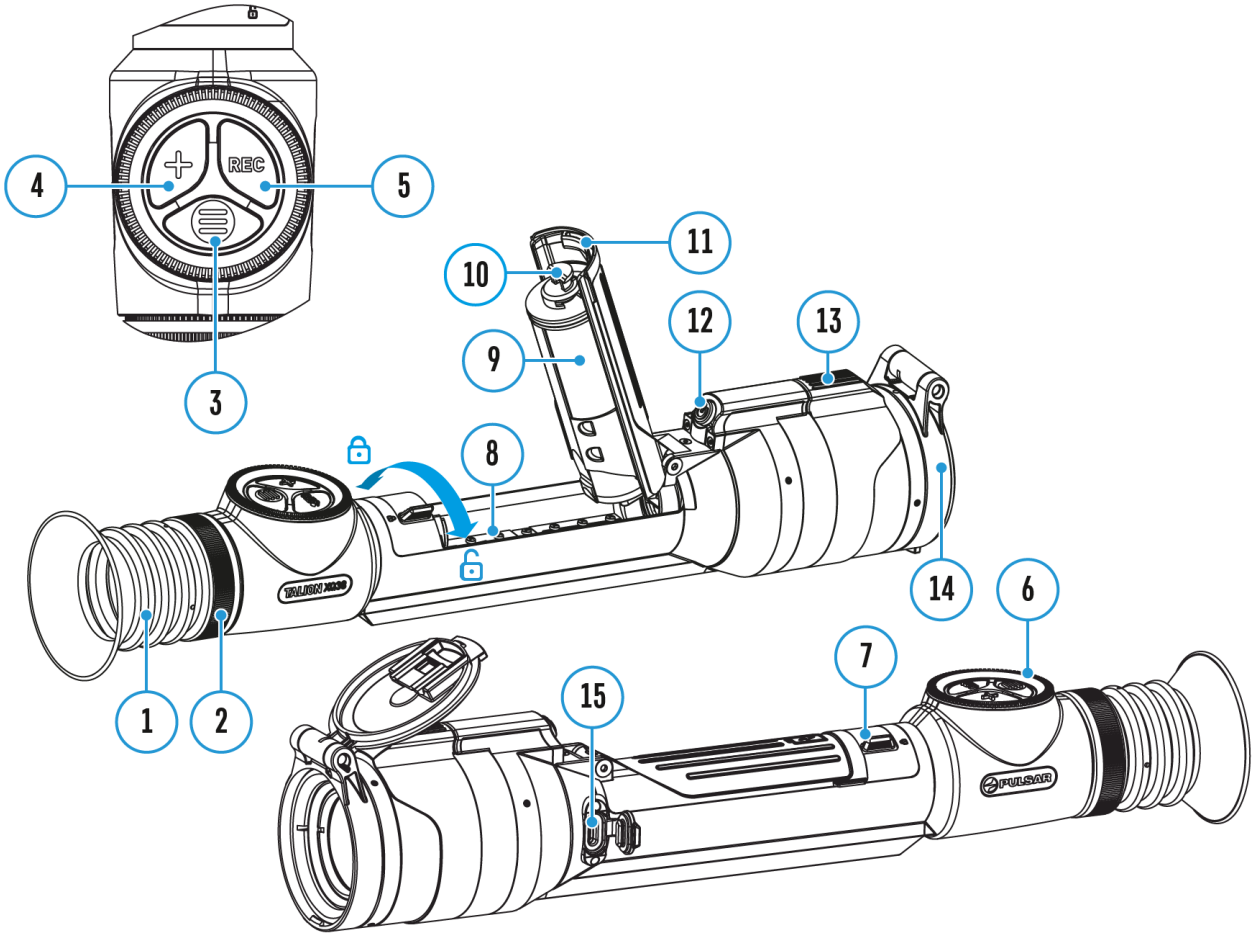

1. Œillère en caoutchouc
2. Bague de contrôleur de dioptre d’oculaire
3. Bouton MENU
4. Bouton ZOOM
5. Bouton REC
6. Contrôleur
7. Cache de fermeture du compartiment batterie
8. Compartiment de la batterie
9. Batterie APS 5T

10. Tête
11. Couvercle du compartiment batterie
12. Bouton ON/OFF
13. Bague de contrôle de mise au point de l’objectif
14. Couvercle de lentille
15. Connecteur USB Type-C

Mesures de sécurité

- Utilisez toujours le chargeur APS 5 fourni avec l’appareil (ou acheté séparément) pour charger la batterie APS 5T. L’utilisation d’un autre chargeur peut causer des dommages irréparables à la batterie ou au chargeur, ou peut provoquer une inflammation de la batterie.
- Ne chargez pas la batterie immédiatement après l'avoir retirée du froid au chaud. Attendez au min. 30 minutes jusqu'à ce que la batterie atteigne la température ambiante.
- Pendant le chargement ne laissez pas la batterie sans surveillance.
- N'utilisez pas le chargeur si sa conception a été modifiée ou endommagée.
- Ne laissez pas la batterie dans un chargeur connecté au réseau une fois la charge terminée.
- N'exposez pas la batterie à la chaleur ou au feu.
- N'utilisez pas la batterie comme source d'alimentation pour les appareils qui ne prennent pas en charge les batteries APS.
- Ne démontez pas et ne déformez pas la batterie ou le chargeur.
- Ne soumettez pas la batterie et le chargeur à des chocs et des chutes.
- La batterie et le chargeur ne sont pas destinée à être immergée dans l’eau.
- Gardez la batterie et le chargeur hors de la portée des enfants.

Conseils quant à l’utilisation de la batterie

- La batterie doit être partiellement chargée pour une durée de vie plus longue – 50 to 80 %.
- Chargez la batterie à la température ambiante de 0 °C ... +35 °C. Sinon, la durée de vie de la batterie diminuera considérablement.
- Lorsque vous utilisez la batterie à des températures négatives, sa capacité diminue ce qui est normal et ne constitue pas un défaut.
- N'utilisez pas la batterie à des températures dépassants le cadre de -25 °C … +50 °C – cela pourrait réduire la durée de vie de la batterie.
- La batterie est équipée d'un système de protection contre les courts-circuits. Cependant il faut éviter des situations qui peuvent provoquer un court-circuit.

Charge de la batterie

Les lunettes d’imagerie thermique**Talion** sont livrés avec un bloc batterie APS 5T rechargeable ion-lithium. La batterie doit être chargées avant la première utilisation.

L'icône dans la barre d’état clignote quand le niveau de la batterie est faible. La batterie doit être rechargée.

Option 1

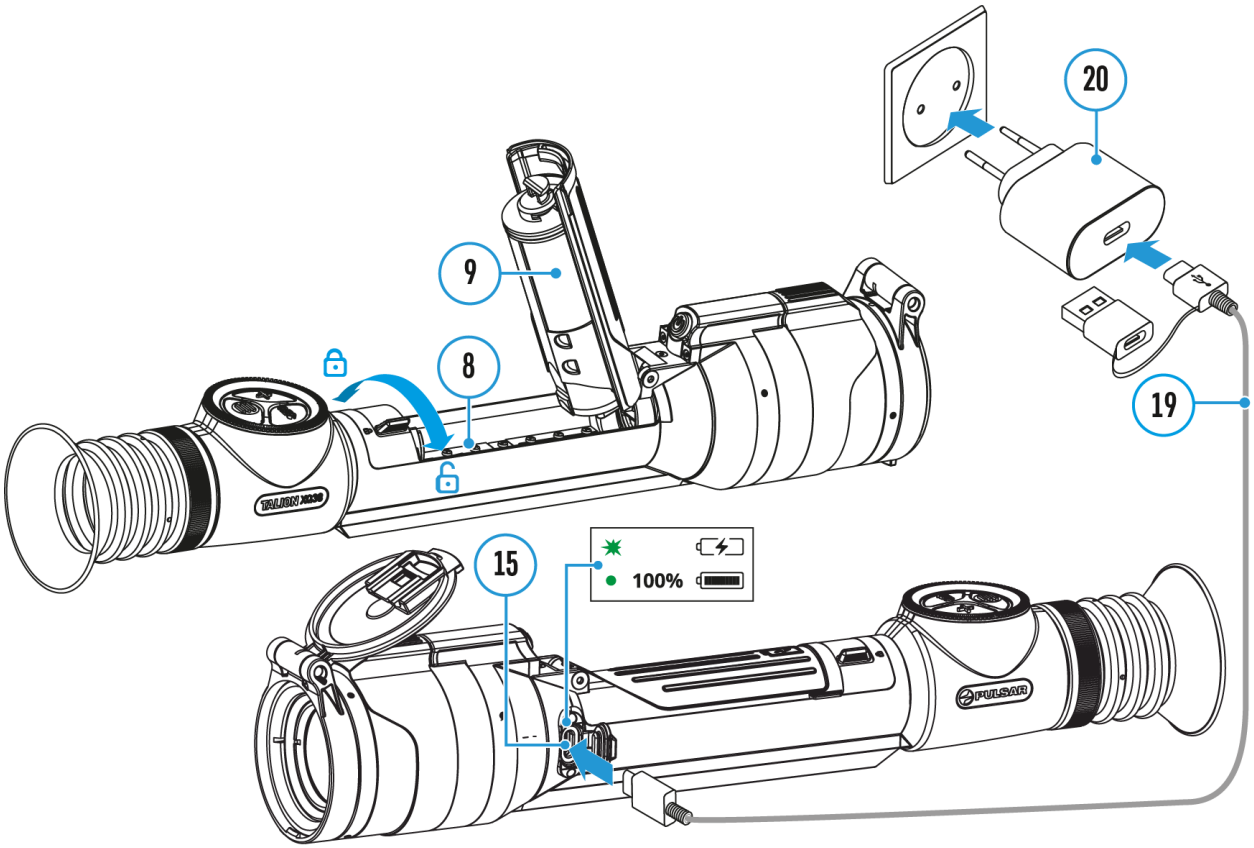

1. **Installez** la batterie **(9)** dans le compartiment batterie**(8)** de l'appareil.
2. Connectez le câble USB**(19)** au connecteur USB Type-C **(15)** de l'appareil.
3. Connectez l’autre exrémité du câble USB Type-C **(19)** à l’adaptateur secteur **(20)** en retirant l’adaptateur USB Type-A.
4. Branchez l'adaptateur secteur **(19)** dans une prise de courant 100-240

V.

5. Attendez que la batterie soit complètement chargée (indication dans la barre d’état : 100 Image not found or type unknown).

Si l'appareil est éteint, l'indicateur LED affichera l'état de charge de la batterie :

Indication LED	État de charge de la batterie
✸	La batterie est en charge
●	La batterie est chargée complètement

Option 2

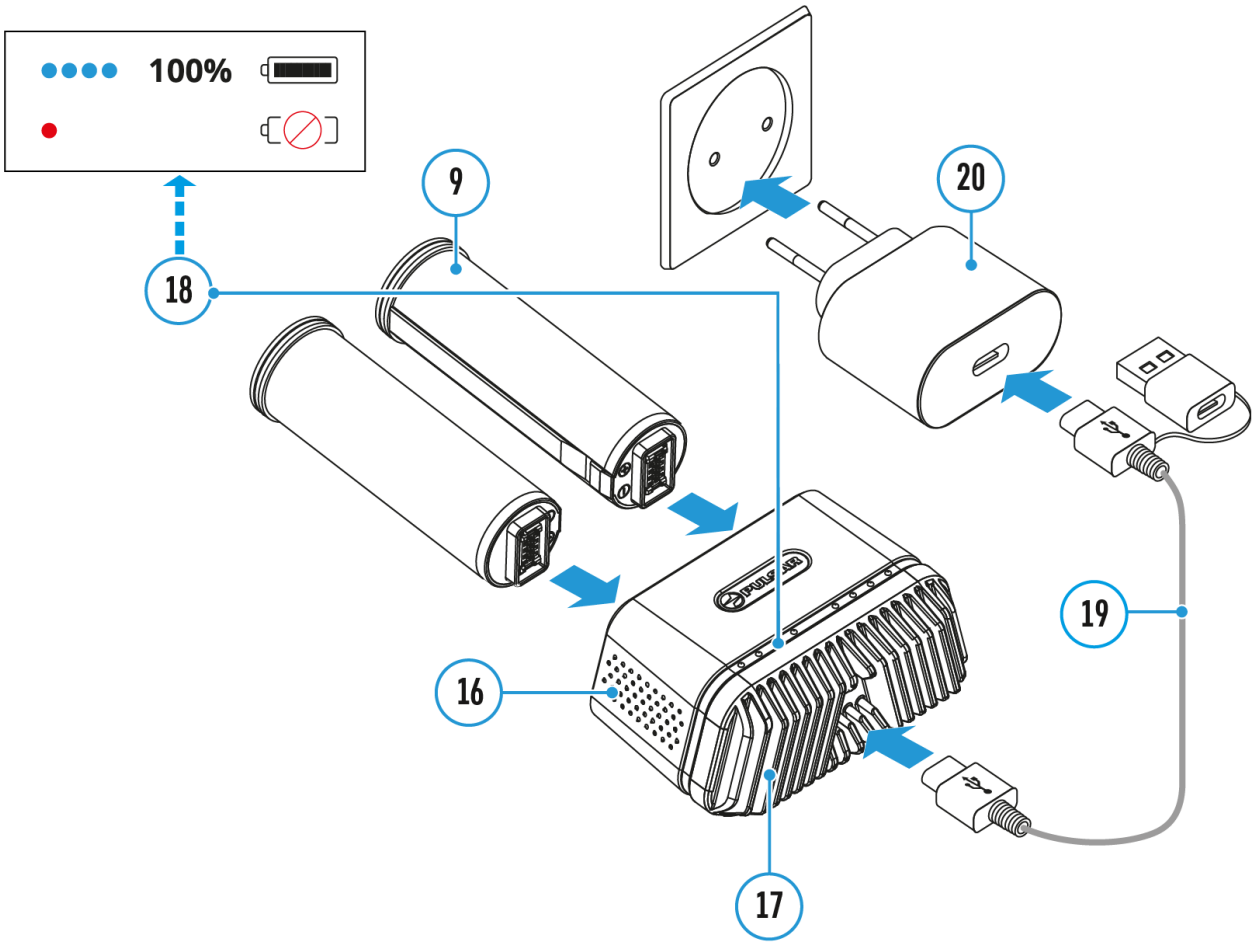

1. Insérez la batterie **(9)** le long du guide jusqu'en butée dans la fente du

chargeur APS 5* **(16)** fournie avec votre appareil ou achetée séparément.

2. Connectez la prise du câble USB Type-C **(19)** au connecteur USB Type-C du Power Adapter **(20)** en retirant l’adaptateur USB Type-A.
3. Branchez l'adaptateur secteur**(20)** dans une prise de courant 100-240 V.
4. Connectez la deuxième fiche du câble USB Type-C **(19)** au connecteur USB Type-C**(17)** du chargeur.
5. L'indication LED **(18)** indiquera l'état de charge de la batterie (voir tableau).
6. Attendre que la batterie soit pleinement chargée (indication de la LED **(18)** : ● ● ● ●).

Remarque: vous pouvez charger deux batteries en même temps - un second emplacement est prévu à cet effet.

LIndication LED (18) en mode batterie	**Niveau de batterie**
✸	Charge de la batterie est de 0 à 25%
• ✸	Charge de la batterie est de 26 à 50%
• • ✸	Charge de la batterie est de 51 à 80%
• • • ✸	Charge de la batterie est de 81 à 99%
• • • •	La batterie est chargée complètement. La charge s’arrêtera au tomatiquement. La batterie peut être déconnectée du chargeur.
•	Batterie est défectueuse. **Ne pas utiliser labatterie!**

Indication LED (18) mode veille*	**Niveau de batterie**

	Charge de la batterie est de 0 à 25%
	Charge de la batterie est de 26 à 50%
	Charge de la batterie est de 51 à 80%
	Charge de la batterie est de 81 à 99%
	La batterie est chargée complètement. Elle peut être déconnectée du chargeur.
	Batterie est défectueuse. **Ne pas utiliser labatterie!**

* Mode veille est un mode de fonctionnement lorsque les piles sont insérées dans le chargeur et que l'adaptateur secteur n'est pas connecté. L'indication fonctionne dans ce mode pendant 10 secondes.

Attention! Lorsque vous utilisez un adaptateur secteur qui ne prend pas en charge la technologie de charge rapide USB Power Delivery, la fréquence de scintillement des indicateurs LED est réduite de 3 fois et le temps de charge augmente.

Attention! Le chargeur chauffe pendant une charge rapide. L'excès de chaleur est dissipé par le radiateur et n'agit pas sur le fonctionnement de l'appareil.

Installation de la batterie

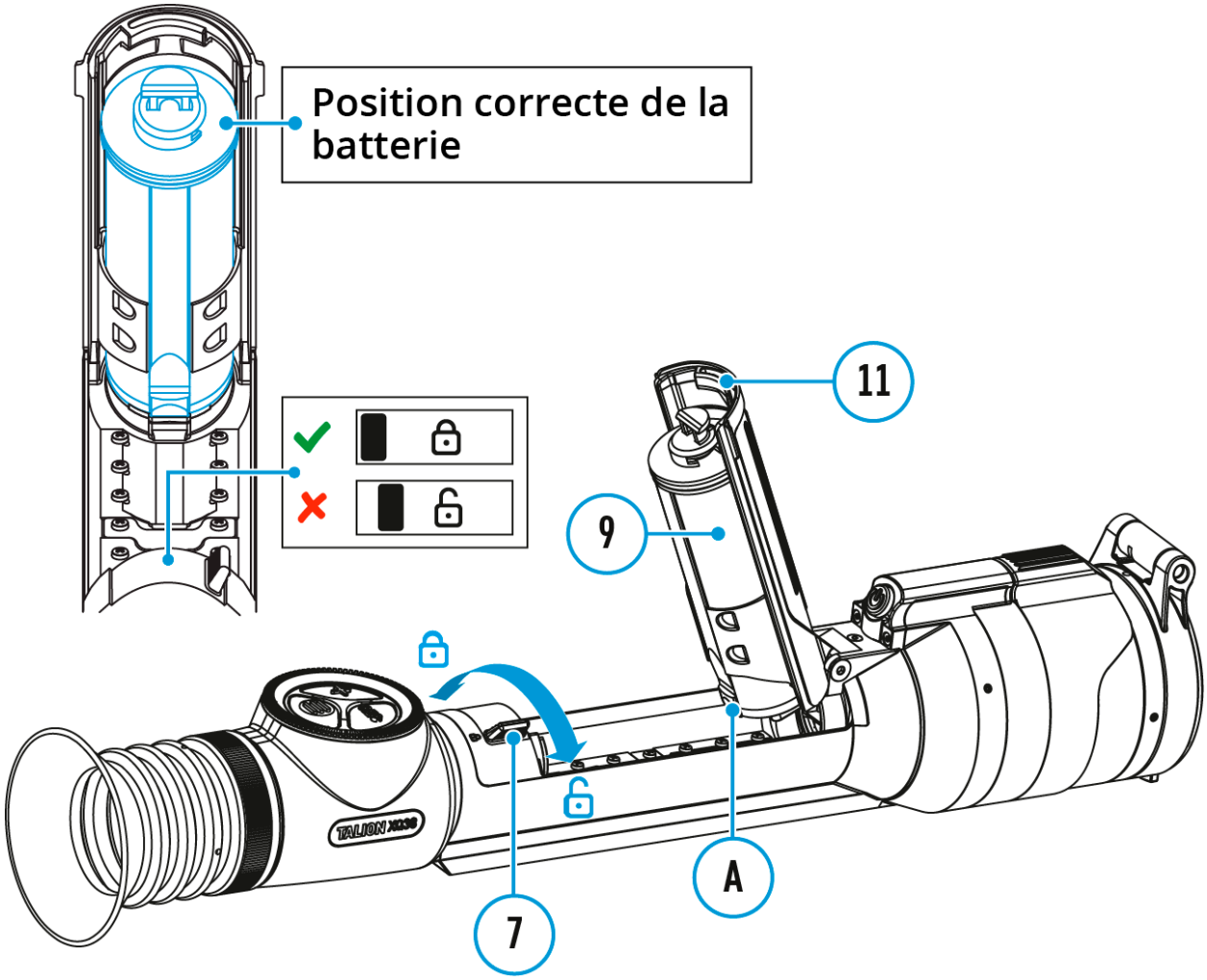

1. Poussez le cache du compartiment de la batterie **(7)** vers la droite à l’extrémité 🔓.
2. Ouvrez le couvercle du compartiment de la batterie **(11)**.
3. Insérez la batterie APS 5T **(9)** sous le couvercle du compartiment de la batterie **(11)** comme indiqué sur le schéma. La protubérance **(A)** de la batterie doit s’insérer dans la rainure entre les encoches sous le couvercle du compartiment batterie **(11)**.
4. Fermer le cache du compartiment de la batterie**(11)**. Le crochet de la batterie **(10)** doit loger dans son point d'attache au niveau du verrou **(7)** du compartiment de la batterie. Déplacez ensuite le verrou **(7)** vers

la gauche jusqu'au clic pour atteindre la position fermé. L’œillet sur le verrou **(7)** doit être aligné avec l’icone .

Alimentation externe

Afficher le schéma de l’appareil

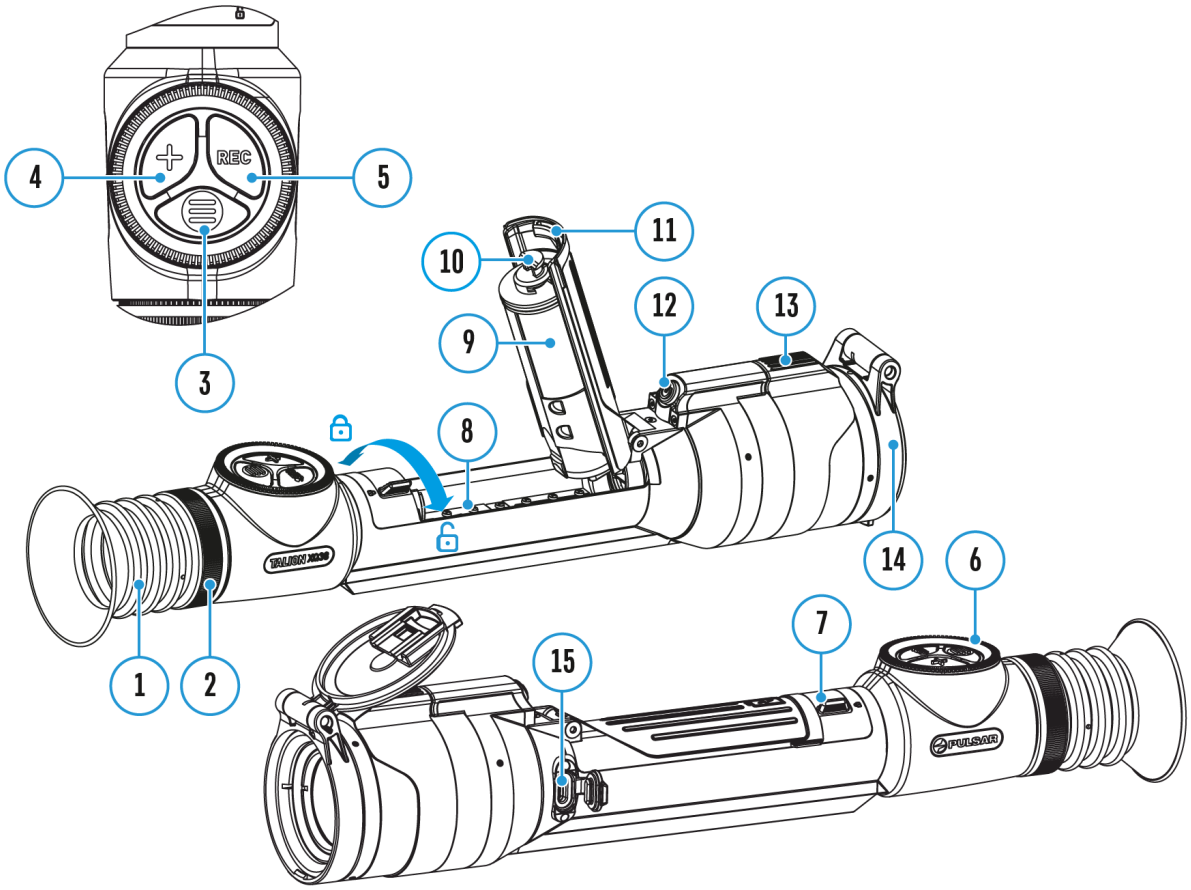

L’alimentation extérieure se réalise d’une source d’alimentation extérieure du type Power Bank (5 V, 9 V).

1. Connectez la source d’alimentation extérieure au connecteur USB Type-C **(15)** du viseur.
2. L’appareil passera en mode d’alimentation externe, tandis que la batterie APS 5T sera rechargée progressivement.
3. Une icône de batterie rechargeable 100 avec un pourcentage du niveau de charge apparaît dans le bar d’état.
4. Si l’appareil est alimenté par une source d’alimentation externe, mais la batterie APS 5T n’est pas connectée, une icône 100 s’affiche.
5. Lorsque vous éteignez la source d’alimentation externe, l’alimentation

sera fournie par une batterie APS 5T sans désactivation du viseur.

Attention! Chargement des batteries Power Bank APS 5T à des températures de l’air inférieures à 0 °C peut réduire la durée de vie des batteries. Lorsque vous utilisez une alimentation externe, connectez la Power Bank à la lunette de visée allumée, qui a fonctionné pendant plusieurs minutes.

Installation sur l’arme

https://e.issuu.com/embed.html?d=2020_pulsar_digital_and_thermal_riflescopes_mounts

---

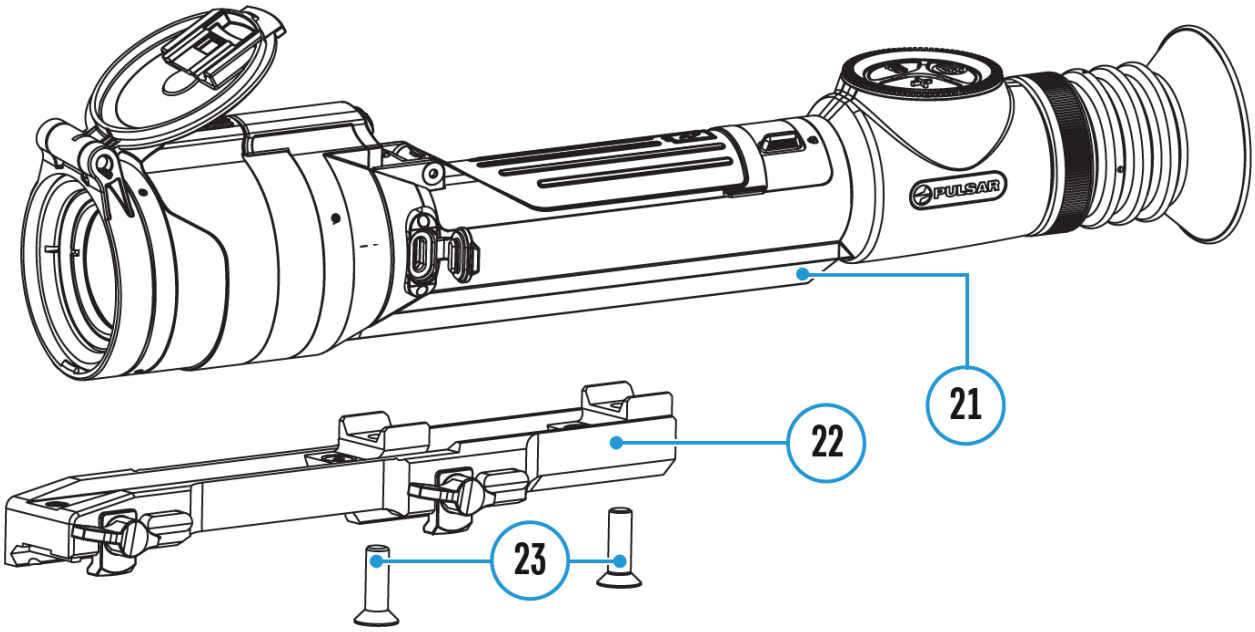

Pour assurer la précision de tir le viseur **Talion** doit être monté correctement sur l’arme.

1. Sécurisez le support* **(22)** sur le support de la lunette de visée **(21)** à l’aide d’une clé Allen* et des vis **(23)*** (le couple de serrage- 4 N·m)**.**
2. Le choix de la position du support permet d'assurer le retrait correct de la pupille de sortie en fonction du type d'arme.
3. Installez la lunette de visée avec le support sur le fusil de chasse et assurez-vous que la position choisie est confortable, puis retirez la lunette de visée.
4. Desserrez les vis **(23)**, appliquez un verrou fileté sur le fil, serrez les vis **(23)**(le couple de serrage- 4 N·m). Laisser le dispositif de retenue sécher pendant le temps défini par les instructions d'utilisation du dispositif de retenue. Le viseur est prêt à être installé et utilisé sur les armes.
5. Avant d’utiliser le viseur pendant une chasse suivez les recommandations de la section **«Réglage de l’arme»**.

---

*Vendu séparément ou inclus dans le coffret. Le type de support et les vis dépendent du modèle de l’appareil.

	Support	**Vis**
	Weaver U	2 vis M6x18
	Weaver LQD	3 vis M6X12
	Weaver USQD	2 screws M6x20 or 1 screw M6x20 + 1 screw M6x25 (for the mount center bore)

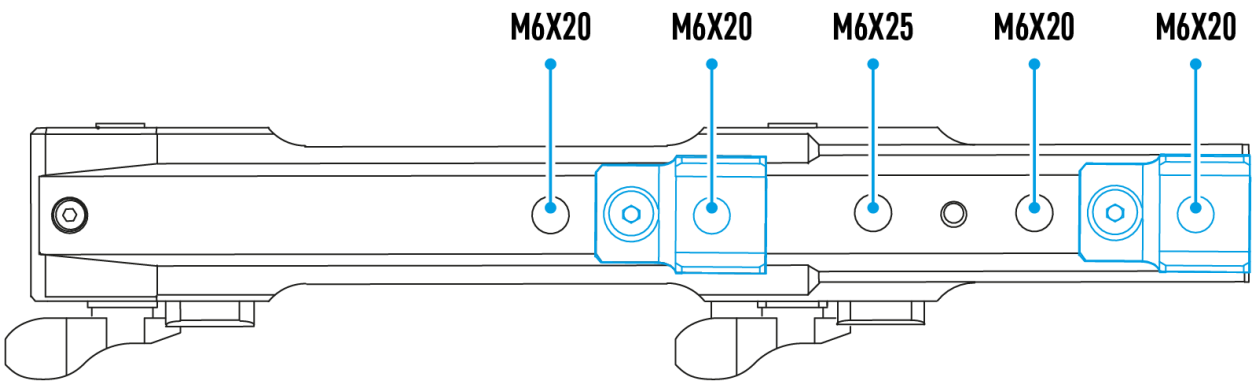

Réglage pour barre Weaver/Picatinny

Weaver USQD

1

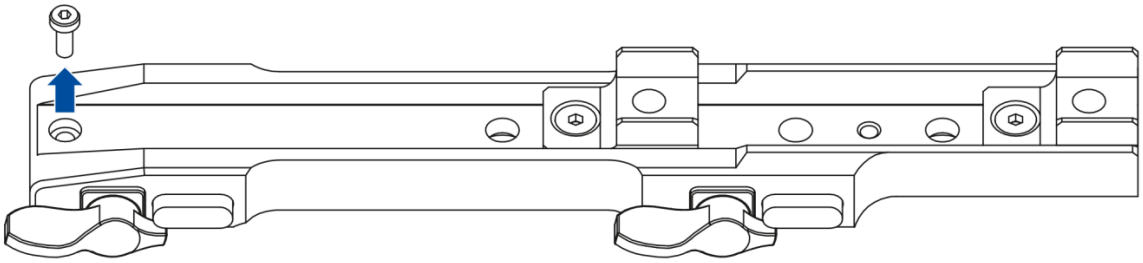

2

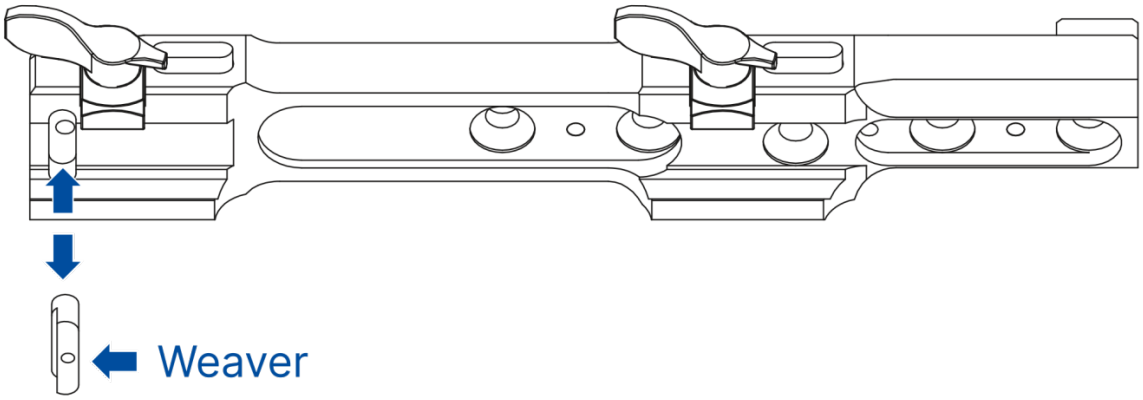

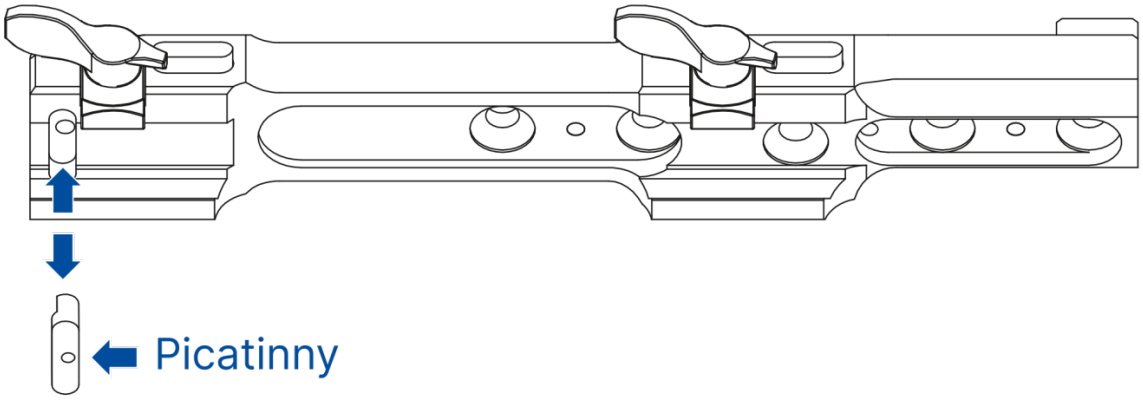

3

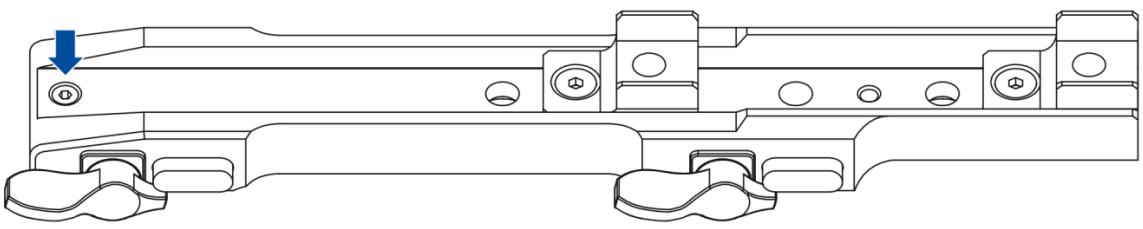

Weaver U

1

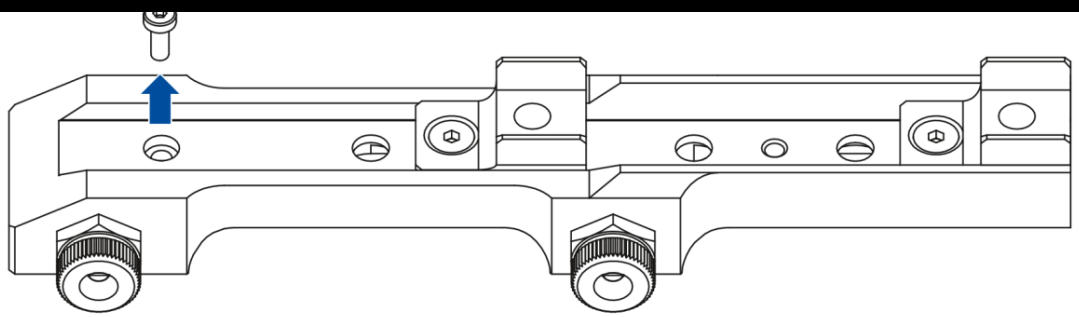

2

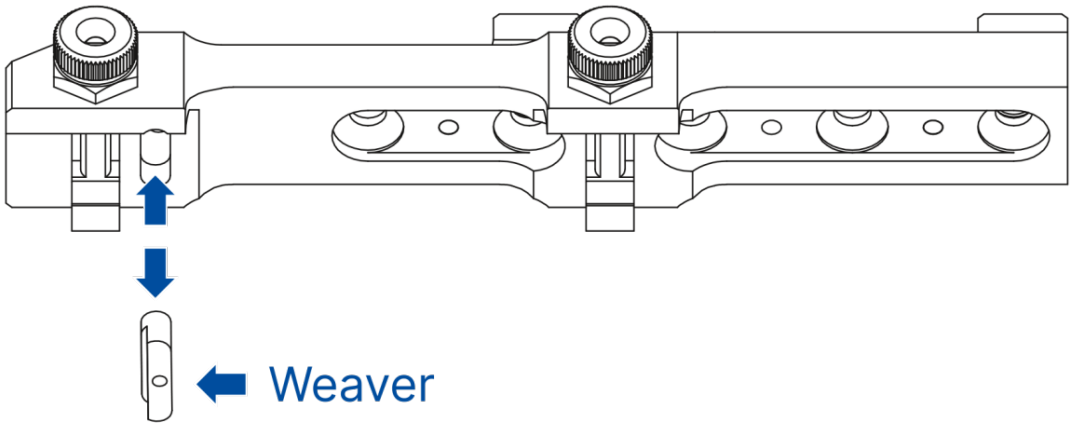

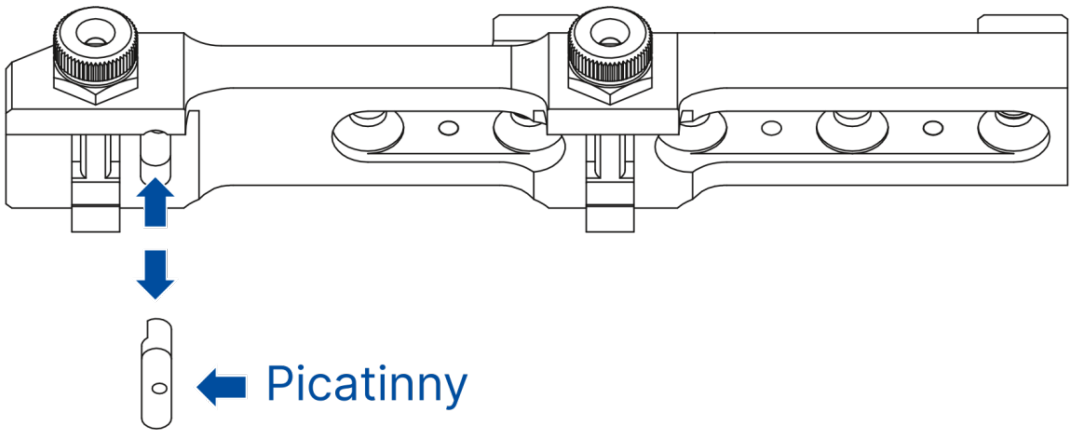
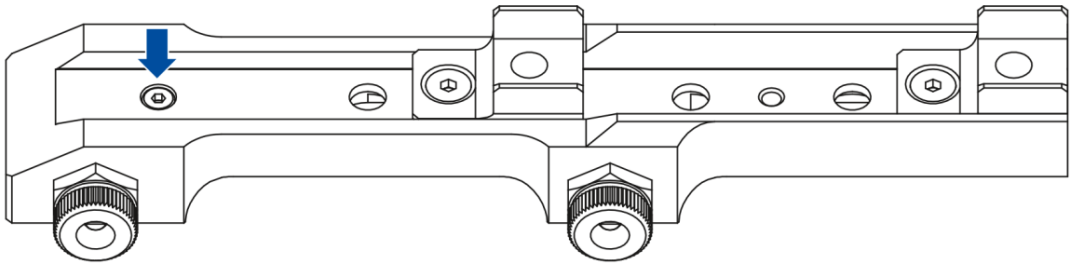
3